TOA

使用说明书

功率放大器 DA-X102S-EA

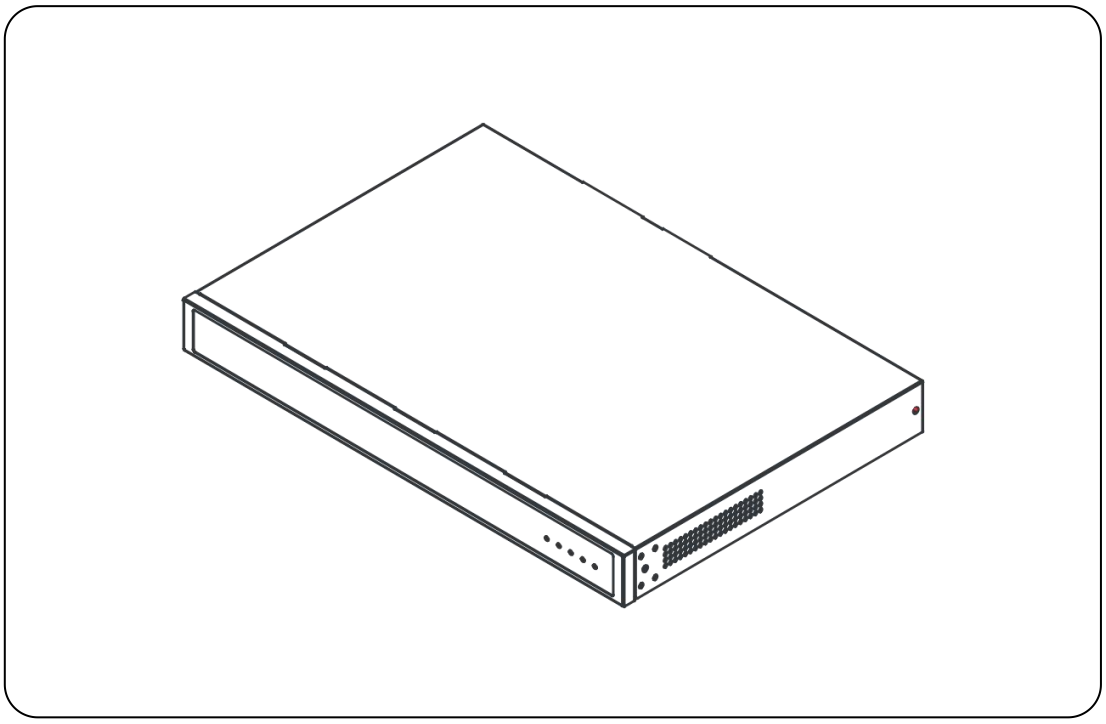

承蒙您购买 TOA 产品，深表感谢。

务请仔细阅读本手册的指导使用，以确保机器长期、无故障地运行。

目次

功率放大器 DA-X102S-EA 1
目次 2
第一章：安全注意事项 3
第二章：产品说明 4
2.1 概述 4
2.2 接口说明 5
第三章：接线和安装 7
3.1 连接示意图 7
3.2 安装指示 8
第四章：附录 9
4.1 仕样书 9
4.1.1 规格 9
8.1.2 外观图 10
第九章：危害元素表 11

第一章：安全注意事项

请遵守警告以及有关安全提示。

请在阅读完毕后，将本手册置于取用方便之处，以备日后参考之用。

警告警示

该标志表示，设备打开操作潜在安全隐患，非专业人员误操作时可能导致严重伤害或死亡。

该标志用于提醒用户,本设备的随附资料中包含了重要的操作和维护(维修)说明。

设置及安装机器时

（1）避免被水沾湿

请勿将机器暴露于雨天或可能被水或其它液体沾污的环境，否则可能导致火灾或触电。

（2）请勿使用指定外的电源电压

必须使用机器所标识的电压连接机器。

使用高于所标识的电压时，可能会导致火灾或触电。

（3）请勿刮伤电源线

请勿刮伤电源线，也请勿切割、扭绞电源线。

同时避免电源线靠近发热体，禁止在电源线上放置重物（包括机器本身），否则可能引发火灾或触电。

使用机器时

（1）一旦发生异常

在使用中，发现以下异常现象立即切断电源，请与经销商联系。如继续使用，将有可能引发火灾或造成触电。

·机器冒烟、或是发出怪味。

·机器内部被水或异物侵入。

·机器摔落，或机器外壳破损。

·电源线受损（线芯外露或断线等）。

·不能联网、没有声音等。

（2）请勿打开机器内部或改造机器。

请勿让异物侵入机器内部

请勿让金属类物品或易燃性物体等异物丢入机器内部，否则将有可能引发火灾或造成触电。

（3）打雷时请勿触摸

为避免触电，雷电时请勿触摸机器、插头等。

（4）请勿将装有液体的容器或小的金属物体放置于机器上方

若不慎打翻容器，并让液体渗入机器时，将有可能引发火灾或造成触电。

（5）请勿打开机器内部或改造机器

机器内部包含高电压零件，一旦打开外盖，或改造机器时，将有可能引发火灾或是造成触电。一切有关维修和机器内部改造等事项，需由专业人员操作。

（6）维护保养时或长时间不使用时之注意事项

维护保养时，或机器10天或10天以上的时间不使用时，为确保安全，请切断电源开关，并将电源插头拔出。

若未遵守本项规定，将有可能会造成触电或引发火灾。

第二章：产品说明

2.1 概述

DA-X102S-EA采用高性能数字功率放大器，具有高效率、高性能、低失真度等特点。

①采用 1U 机架式设计，钢板外壳，占用空间小，坚固耐用。

②支持定压 100V 输出。

③前面板设有电源指示灯、状态指示灯、信号指示灯、过载指示灯及保护指示灯，指示功放工作状态，维护更轻松。

④内置完备的保护电路，支持过载、过热等多种保护功能，支持电源及线路防雷击及浪涌保护。

2.2 接口说明

前面板

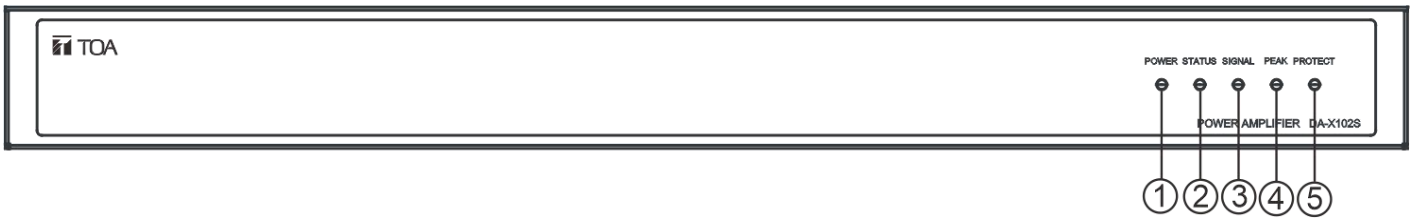

①POWER：电源指示灯，设备接通电源，绿灯常亮。

②STATUS：ACTIVE 有效时，亮橙灯。

③SIGNAL：信号指示灯，设备无信号输入不亮灯，有信号输入亮绿灯。

④PEAK：过载指示灯，信号或负载处于过载状态下亮红灯。

⑤PROTECT：保护指示灯，功放模块保护或故障状态下亮灯。

后面板

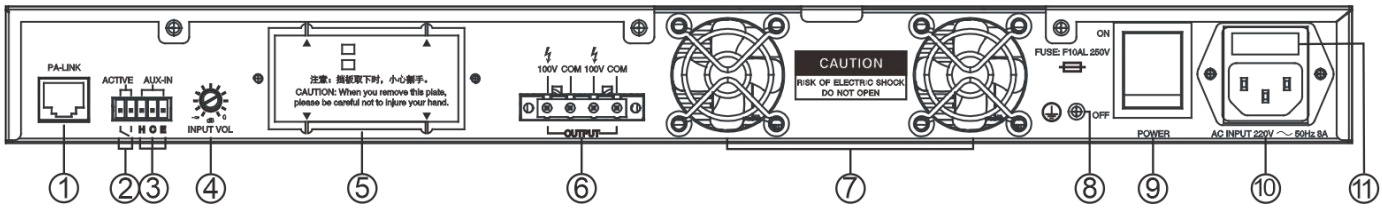

①PA-LINK：与矩阵控制器连接。

②ACTIVE:受控输入（默认为短路输入有效）。

③AUX-IN：线路输入接口（平衡输入）（H:热端，C:冷端，E:接地端）。

④INPUT VOL 旋钮：调节线路输入音量大小，顺时针增大音量，逆时针减小音量。

⑤功率放大器模块接口：**预留。**

⑥功率输出接口：100V 定压输出。（注意：单个端口负载功率≤1000W，负载较重时，建议分两路接入。）

⑦散热风扇

⑧接地端：为确保设备安全可靠工作，接地端必须可靠接地。

⑨电源开关：控制电源开启或关闭。

⑩电源输入接口

⑪保险座

第三章：接线和安装

3.1 连接示意图

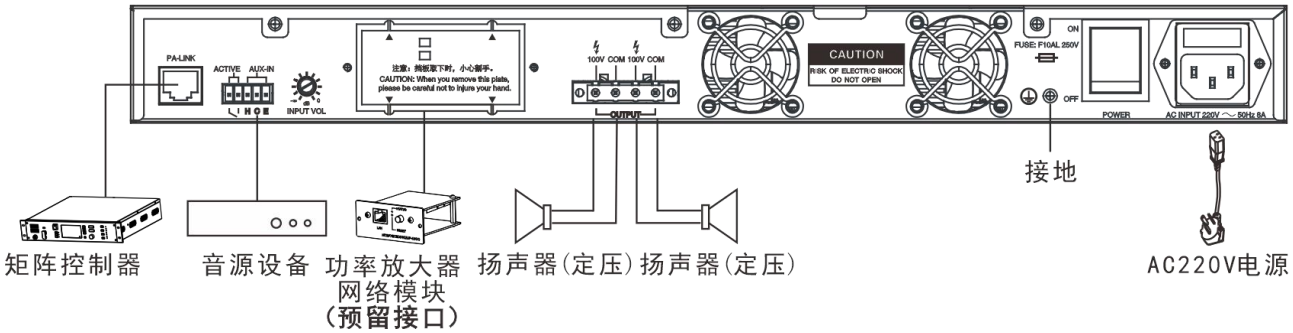

3.2 安装指示

安装步骤 1：使用附件中 沉头螺丝 M3x6 将挂耳金具锁到主机两侧。

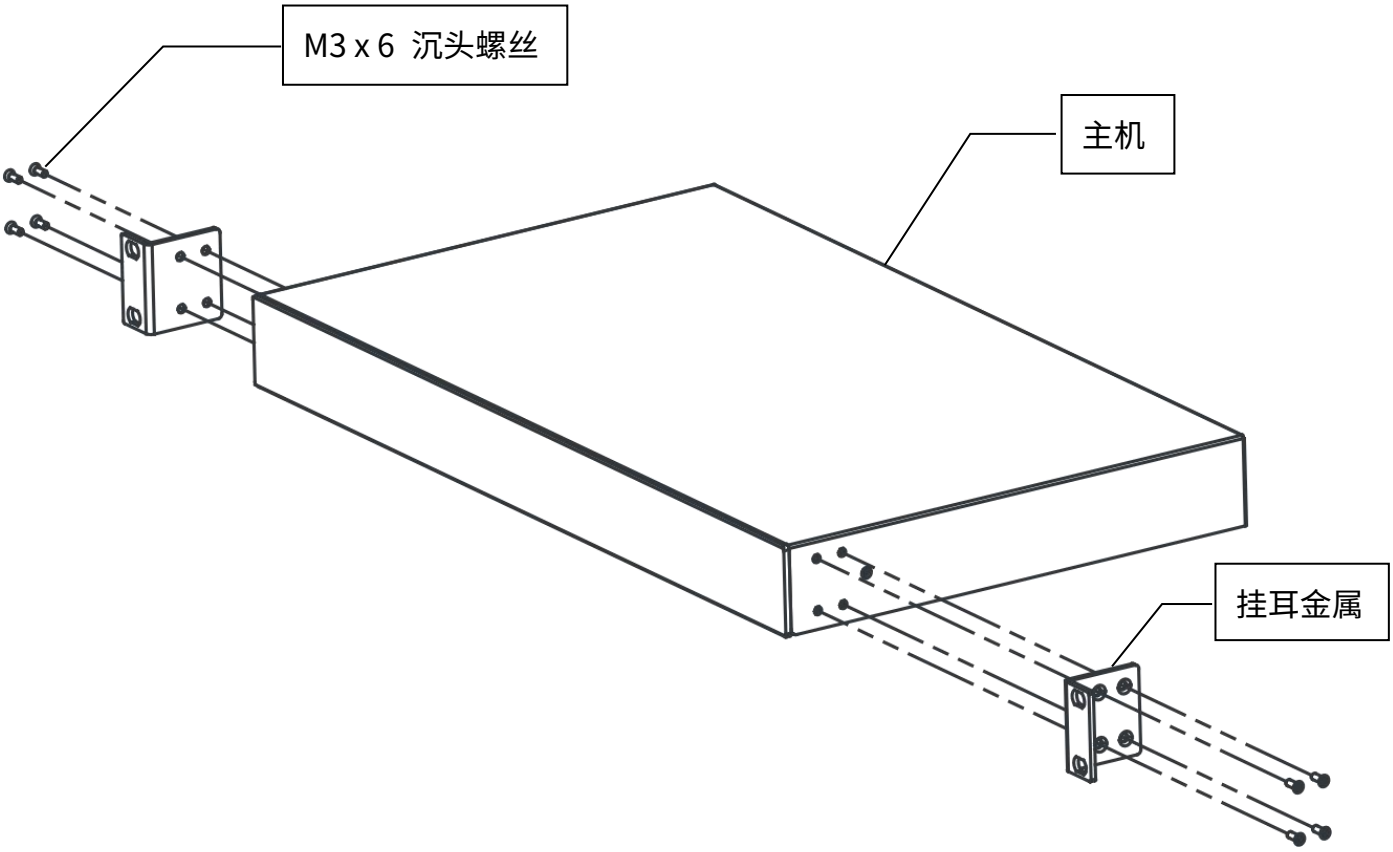

安装步骤 2：借助附件挂耳金具安装孔，将主机安装到机架上。

第四章：附录

4.1 仕样书

4.1.1 规格

额定输出功率	1000W/100V
功耗	1300W
电源	220V～50Hz
浪涌防护	电源：共模 4KV，差模 2KV 功率输出：共模 2KV
输入灵敏度&输入阻抗	AUX: 500mV/10KΩ（平衡） PA-LINK: 1V/10KΩ（平衡）
频率响应	100Hz-20KHz
总谐波失真	≤0.5% at 1KHz　1/2 输出功率
信噪比（S/N）	＞90dB
散热	智能温控强制风冷
保护	过流、短路、过热保护、交流保险丝
工作温度、湿度	-10°C～+50°C，≤90%RH(无结霜)
外观尺寸	440*300*44mm（长*宽*高）
重量	4.0kg
附属品	沉头十字螺杆（M3*6）×8，挂耳金具 ×2， 脚垫（φ12*3） ×4，接线端子（3.5-5P）×1， 接线端子（7.62-4P）×1，电源线（3*1.0mm^2/1.5m）×1

8.1.2 外观图

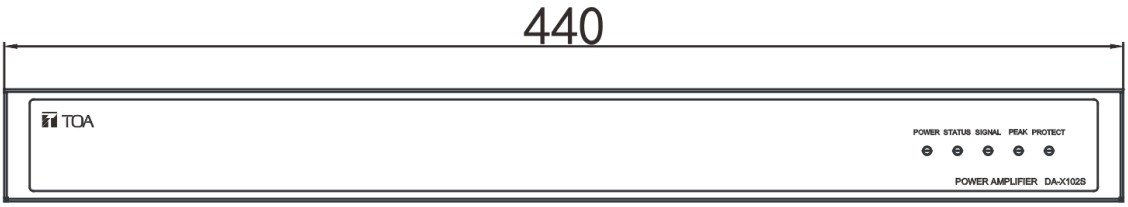

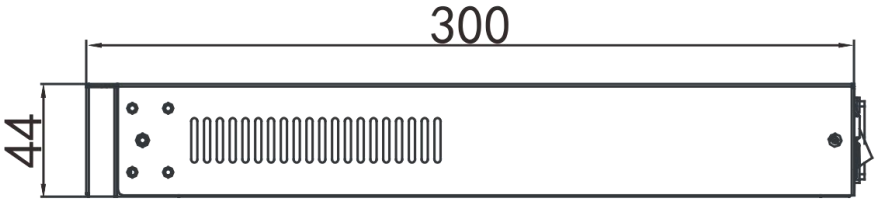

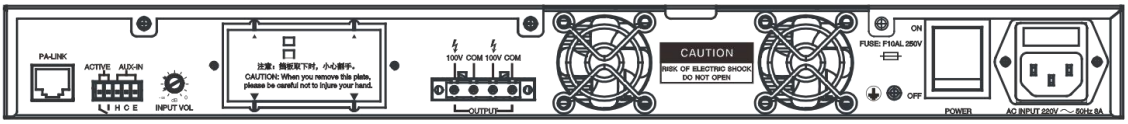

参考尺寸（单位：mm）

第九章：危害元素表

这个标示适用于在中华人民共和国国内销售的电子信息产品.
标示中间数字代表环保使用期限的年限.

产品中有害物质的名称及含量

部　品　名　称	有害物质					
	铅 (Pb)	汞 (Hg)	镉 (Cd)	六价铬 （Cr（VI））	多溴联苯(PBB)	多溴二苯醚(PBDE)
印刷线路基板	○	○	○	○	○	○
印刷线路基板以外电子部品	○	○	○	○	○	○
变压器	○	○	○	○	○	○
外壳、底座	○	○	○	○	○	○
外壳、底座以外的机构部品	○	○	○	○	○	○
喇叭	—	—	—	—	—	—
付属品（含电线）	×	×	×	×	×	×

本表格依据 SJ/T11364 的规定编制。

○：表示该有害物质在该部件所有均质材料中的含量均在 GB/T26572 规定的限量要求以下。

×：表示该有害物质至少在该部件的某一均质材料中的含量超出 GB/T26572 规定的限量要求。

—：表示该产品不含有该部品。